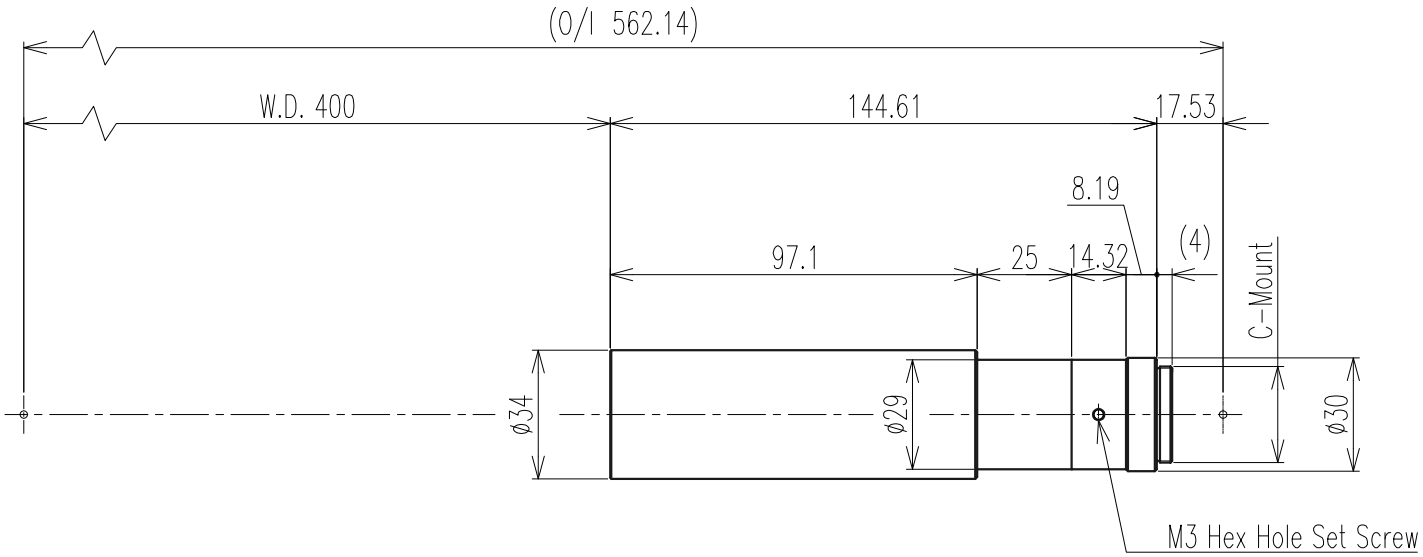

Optical Spec 光学仕様					
Mag. 倍率	×0.5±0.015(±3%)	Resolution 分解能	18.6	μm	
W.D. 作動距離	400±12 mm	Optical Distortion 光学ディストーション	0.44	%	
Eff. F.No. 有効F値	13.9				
N.A. 開口数	0.018	TV Distortion テレビディストーション	0.13	%	
D.O.F. 被写界深度	3.07 mm				

Notice 特記	
Compatible Camera : ≦ ½"	CoC 許容錯乱円直径が40μmの時
Calculation conditions	D.O.F.= 4.44 mm
Compatible pixel : 10 μm	
Correspond λ : 550 nm	
Correct Iris Stop : φ mm	

THIRD ANGLE PROJECTION 第三角法
UNIT : mm

SCALE 尺度	DATE 日付	MODEL NAME 機種名
1 : 2	2016.03.28	TV-05M-400

OPTART CORP.

REV.20150326