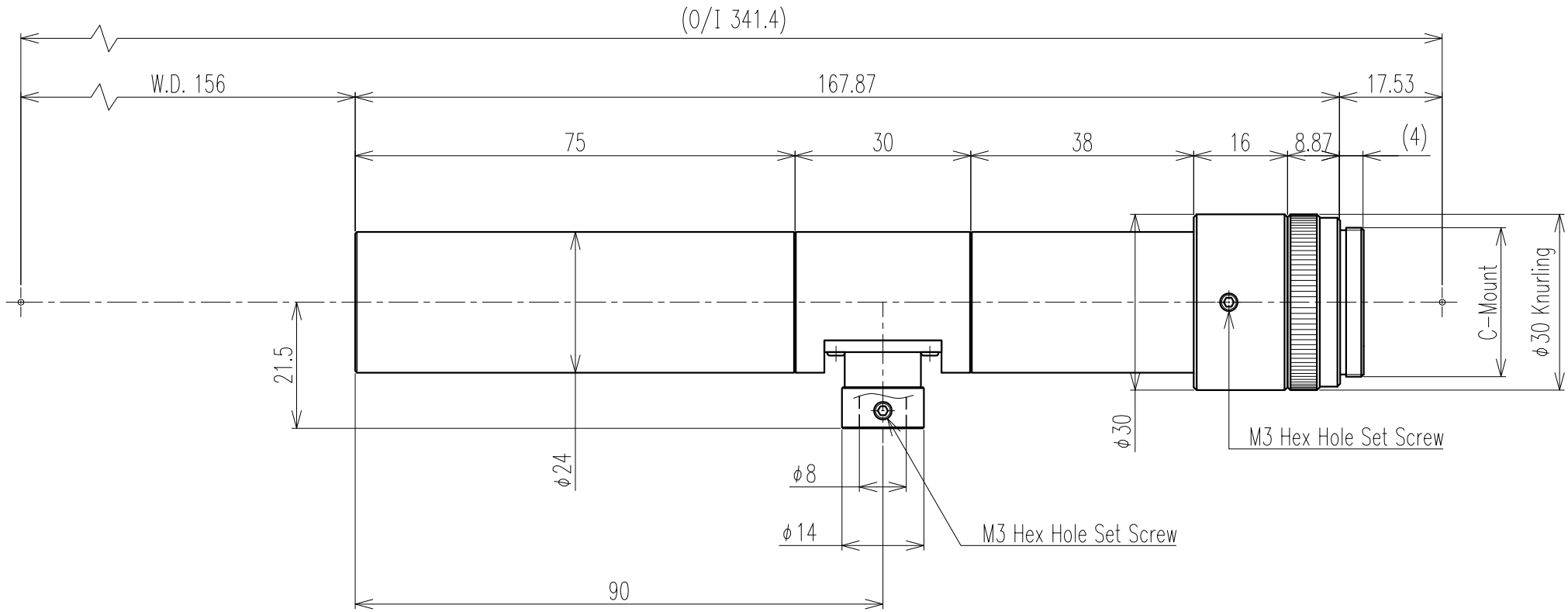

Optical Spec 光学仕様				Notice 特記	
Mag. 倍率	X2±0.06 (±3%)	Resolution 分解能	8.4 μm	Compatible Camera : ≦ ½"	CoC 許容錯乱円直径が40μmの時
W.D. 作動距離	156±4.68 mm	Optical Distortion 光学ディストーション	0.98 %	Calculation conditions	D.O.F.= 0.50 mm
Eff. F.No. 有効F値	25.0			Compatible pixel : 10 μm	
N.A. 開口数	0.040	TV Distortion テレビディストーション	0.32 %	Correspond λ : 550 nm	THIRD ANGLE PROJECTION 第三角法
D.O.F. 被写界深度	0.42 mm			Correct Iris Stop : φ mm	UNIT : mm

SCALE 尺度	DATE 日付	MODEL NAME 機種名
1 : 1	2015.06.23	TV−2F−150

OPTART CORP.

REV.20150326