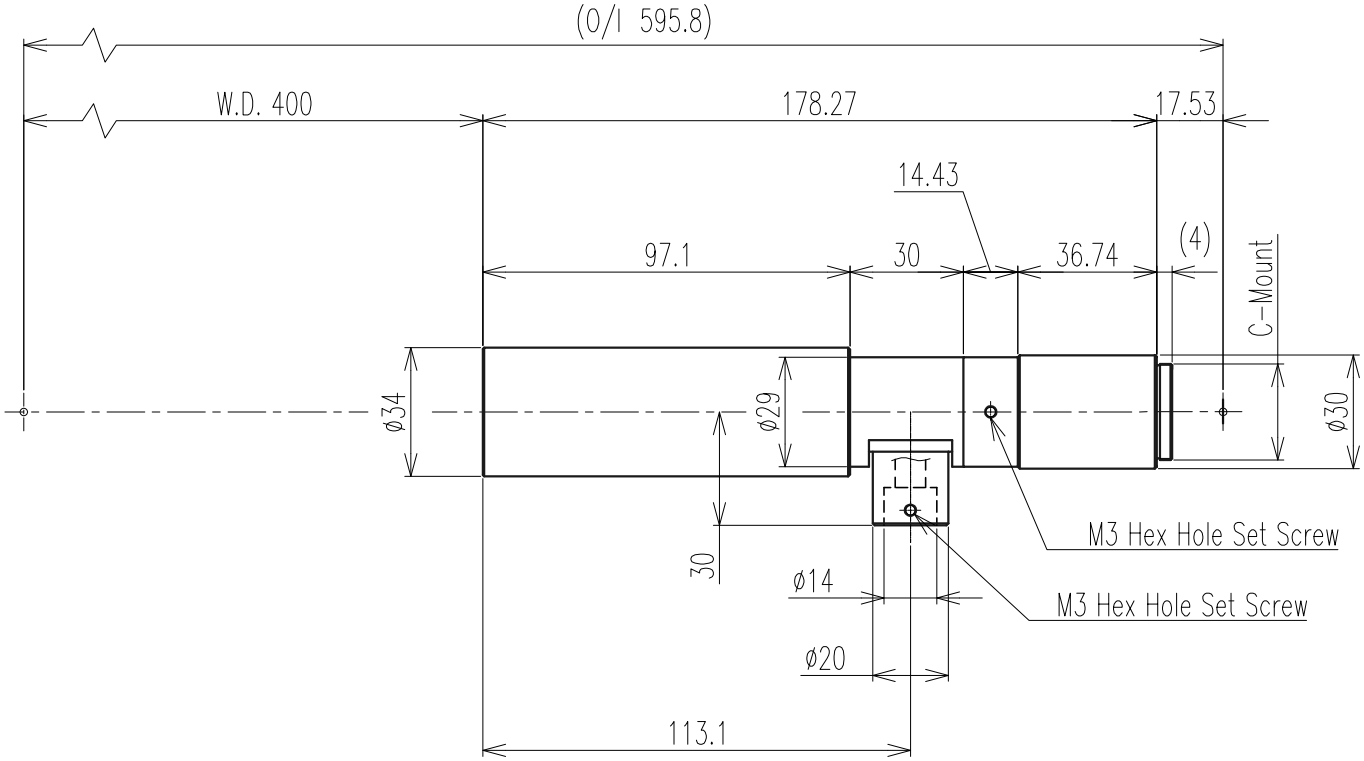

Optical Spec			光 学 仕 様		
Mag. 倍率	X2±0.06	(±3%)	Resolution 分解能	11.2	μm
W.D. 作動距離	400±12	mm	Optical Distortion 光学ディストーション	0.06	%
Eff. F.No. 有効F値	33.3				
N.A. 開口数	0.03		TV Distortion テレビディストーション	0.01	%
D.O.F. 被写界深度	0.64	mm			

Notice 特 記	
Compatible Camera : ≦ 1/1.8"	CoC 許容錯乱円直径が40μmの時
Calculation conditions	D.O.F.= 0.67 mm
Compatible pixel : 10 μm	
Correspond λ : 550 nm	
Correct Iris Stop : φ mm	

THIRD ANGLE PROJECTION 第三角法
UNIT : mm

SCALE 尺 度	DATE 日 付	MODEL NAME 機 種 名
1 : 2	2016.03.28	TV−2F−400

OPTART CORP.

REV.20150326